TSUE

YASHIL

IQTISODIYOT&TARAQQIYOT

Ijtimoiy, iqtisodiy, texnologik, ilmiy, ommabop jurnal

GREEN ECONOMY AND DEVELOPMENT

Social, Economic, Technological, Scientific and Popular Science Journal

2026-YIL / NOYABR / 11-SON, I-QISM

Google scholar

RePEc RESEARCH PAPERS IN ECONOMICS



ISSN: 2992-8982

https://yashil-iqtisodiyot-taraqqiyot.uz/

YASHIL
IQTISODIYOT&TARAQQIYOT
Ijtimoiy, iqtisodiy, texnologik, ilmiy, ommabop jurnal

Elektron nashr. 2026-yil, noyabr.
I-qism

Bosh muharrir:
Sharipov Kongiratbay Avezimbetovich

Bosh muharrir o‘rinbosari:
Karimov Norboy G‘aniyevich

Muharrir:
Qurbonov Sherzod Ismatillayevich

Tahrir hay’ati:
Salimov Oqil Umrzoqovich, O‘zbekiston Fanlar akademiyasi akademigi
Abduraxmanov Kalandar Xodjayevich, O‘zbekiston Fanlar akademiyasi akademigi
Sharipov Kongiratbay Avezimbetovich, texnika fanlari doktori (DSc), professor
Rae Kvon Chung, Janubiy Koreya, TDIU faxriy professori, “Nobel” mukofoti laureati
Osman Mesten, Turkiya parlamenti a’zosi, Turkiya – O‘zbekiston do‘stlik jamiyati rahbari
Axmedov Durbek Kudratillayevich, iqtisodiyot fanlari doktori (DSc), professor
Axmedov Sayfullo Normatovich, iqtisodiyot fanlari doktori (DSc), professor
Abduraxmanova Gulnora Kalandarovna, iqtisodiyot fanlari doktori (DSc), professor
Kalonov Muxiddin Baxritdinovich, iqtisodiyot fanlari doktori (DSc), professor
Siddiqova Sadoqat G‘afforovna, pedagogika fanlari bo‘yicha falsafa doktori (PhD)
Xudoyqulov Sadirdin Karimovich, iqtisodiyot fanlari doktori (DSc), professor
Maxmudov Nosir, iqtisodiyot fanlari doktori (DSc), professor
Yuldashev Mutallib Ibragimovich, iqtisodiyot fanlari doktori (DSc), professor
Samadov Asqarjon Nishonovich, iqtisodiyot fanlari nomzodi, professor
Slizovskiy Dimitriy Yegorovich, texnika fanlari doktori (DSc), professor
Mustafakulov Sherzod Igamberdiyevich, iqtisodiyot fanlari doktori (DSc), professor
Axmedov Ikrom Akramovich, iqtisodiyot fanlari doktori (DSc), professor
Eshtayev Alisher Abdug‘aniyevich, iqtisodiyot fanlari doktori (DSc), professor
Xajiyev Baxtiyor Dushaboyevich, iqtisodiyot fanlari doktori (DSc), professor
Hakimov Nazar Hakimovich, falsafa fanlari doktori (DSc), professor
Musayeva Shoira Azimovna, iqtisodiyot fanlari bo‘yicha falsafa doktori (PhD), professor
Ali Konak (Ali Ko‘nak), iqtisodiyot fanlari doktori (DSc), professor (Turkiya)
Cham Tat Huei, falsafa fanlari doktori (PhD), professor (Malayziya)
Foziljonov Ibrohimjon Sotvoldixo‘ja o‘g‘li, iqtisodiyot fanlari bo‘yicha falsafa doktori (PhD), dots.
Faxridinov Zafarjon Faxridin o‘g‘li, O‘zb. Res. Bosh prokuraturasi HIJQKD boshqarma boshlig‘i
Utayev Uktam Choriyevich, Anijon viloyati prokurorining o‘rinbosari
Ochilov Farkhod, O‘zb. Res. Bosh prokuraturasi IJQK Departamentining Namangan viloyati boshqarmasi boshlig‘i
Buzrukxonov Sarvarxon Munavvarxonovich, iqtisodiyot fanlari nomzodi, dotsent
Axmedov Javohir Jamolovich, iqtisodiyot fanlari bo‘yicha falsafa doktori (PhD)
Toxirov Jaloliddin Ochil o‘g‘li, texnika fanlari bo‘yicha falsafa doktori (PhD), katta o‘qituvchi
Bobobekov Ergash Abdumalikovich, iqtisodiyot fanlari bo‘yicha falsafa doktori (PhD), v.b. dots.
Djudi Smetana, pedagogika fanlari nomzodi, dotsent (AQSH)
Krissi Lyuis, pedagogika fanlari nomzodi, dotsent (AQSH)
Glazova Marina Viktorovna, Iqtisodiyot fanlari doktori (Moskva)
Nosirova Nargiza Jamoliddin qizi, iqtisodiyot fanlari bo‘yicha falsafa doktori (PhD), dotsent
Sevil Piriyeva Karaman, falsafa fanlari doktori (PhD) (Turkiya)
Ochilov Bobur Baxtiyor o‘g‘li, TDIU katta o‘qituvchisi
Golisheva Yelena Vyacheslavovna, Iqtisodiyot fanlari nomzodi, dotsent.
Abdikarimova Dinara Rustamxanovna, iqtisodiyot fanlari doktori (DSc), professor
Ikramov Murod Akramovich, iqtisodiyot fanlari doktori (DSc), professor
Nazarova Ra’no Rustamovna, iqtisodiyot fanlari doktori (DSc), professor



IQTISODIYOT&TARAQQIYOT

Ijtimoiy, iqtisodiy, texnologik, ilmiy, ommabop jurnal

Editorial board:

Salimov Okil Umrzokovich, Academician of the Academy of Sciences of Uzbekistan
Abdurakhmanov Kalandar Khodjayevich, Academician of the Academy of Sciences of Uzbekistan
Sharipov Kongiratbay Avezimbetovich, Doctor of Technical Sciences (DSc), Professor
Rae Kwon Chung, South Korea, Honorary Professor at TSUE, Nobel Prize Laureate
Osman Mesten, Member of the Turkish Parliament, Head of the Turkey–Uzbekistan Friendship Society
Akhmedov Durbek Kudratillayevich, Doctor of Economic Sciences (DSc), Professor
Akhmedov Sayfullo Normatovich, Doctor of Economic Sciences (DSc), Professor
Abdurakhmanova Gulnora Kalandarovna, Doctor of Economic Sciences (DSc), Professor
Kalonov Mukhiddin Bakhriddinovich, Doctor of Economic Sciences (DSc), Professor
Siddikova Sadokat Gafforovna, Doctor of Philosophy (PhD) in Pedagogical Sciences
Khudoykulov Sadirdin Karimovich, Doctor of Economic Sciences (DSc), Professor
Makhmudov Nosir, Doctor of Economic Sciences (DSc), Professor
Yuldashev Mutallib Ibragimovich, Doctor of Economic Sciences (DSc), Professor
Samadov Askarjon Nishonovich, Candidate of Economic Sciences, Professor
Slizovskiy Dmitriy Yegorovich, Doctor of Technical Sciences (DSc), Professor
Mustafakulov Sherzod Igamberdiyevich, Doctor of Economic Sciences (DSc), Professor
Akhmedov Ikrom Akramovich, Doctor of Economic Sciences (DSc), Professor
Eshtayev Alisher Abduganiyevich, Doctor of Economic Sciences (DSc), Professor
Khajiyev Bakhtiyor Dushaboyevich, Doctor of Economic Sciences (DSc), Professor
Khakimov Nazar Khakimovich, Doctor of Philosophy (DSc), Professor
Musayeva Shoira Azimovna, Doctor of Philosophy (PhD) in Economic Sciences, Professor
Ali Konak, Doctor of Economic Sciences (DSc), Professor (Turkey)
Cham Tat Huei, Doctor of Philosophy (PhD), Professor (Malaysia)
Foziljonov Ibrokhimjon Sotvoldikhoja ugli, Doctor of Philosophy (PhD) in Economic Sciences, Associate Professor
Fakhridinov Zafarjon Fakhridin ogli, Head of the DCEC under the Prosecutor Genera's Office of the Rep. of Uzb.
Utayev Uktam Choriyevich, Deputy Prosecutor of Anijan Region
Ochilov Farkhod, Head of the Namangan Regional Department of the Department of Internal Affairs of Rep. of Uzb.
Buzrukkhonov Sarvarkhon Munavvarkhonovich, Candidate of Economic Sciences, Associate Professor
Akhmedov Javokhir Jamolovich, Doctor of Philosophy (PhD) in Economic Sciences
Tokhirov Jaloliddin Ochil ugli, Doctor of Philosophy (PhD) in Technical Sciences, Senior Lecturer
Bobobekov Ergash Abdumalikovich, Doctor of Philosophy (PhD) in Economic Sciences, Acting Associate Professor
Judi Smetana, Candidate of Pedagogical Sciences, Associate Professor (USA)
Chrissy Lewis, Candidate of Pedagogical Sciences, Associate Professor (USA)
Glazova Marina Victorovna, Doctor of Sciences in Economics (Moscow))
Nosirova Nargiza Jamoliddin kizi, Doctor of Philosophy (PhD) in Economic Sciences, Associate Professor
Sevil Piriyeva Karaman, Doctor of Philosophy (PhD) (Turkey)
Ochilov Bobur Bakhtiyor ugli, Senior lecturer at TSUI
Golisheva Yelena Vyacheslavovna, Candidate of Economic Sciences, Associate Professor
Abdikarimova Dinara Rustamxanovna, Doctor of Economic Sciences (DSc), Professor
Ikramov Murod Akramovich, Doctor of Economic Sciences (DSc), Professor
Nazarova Ra'no Rustamovna, Doctor of Economic Sciences (DSc), Professor

Ekspertlar kengashi:
Berkinov Bazarbay, iqtisodiyot fanlari doktori (DSc), professor
Po‘latov Baxtiyor Alimovich, texnika fanlari doktori (DSc), professor
Aliyev Bekdavlat Aliyevich, falsafa fanlari doktori (DSc), professor
Isakov Janabay Yakubbayevich, iqtisodiyot fanlari doktori (DSc), professor
Rustamov Ilhomiddin, iqtisodiyot fanlari nomzodi, dotsent
Hakimov Ziyodulla Ahmadovich, iqtisodiyot fanlari doktori, dotsent
Kamilova Iroda Xusniddinovna, iqtisodiyot fanlari bo‘yicha falsafa doktori (PhD)
G‘afurov Doniyor Orifovich, pedagogika fanlari bo‘yicha falsafa doktori (PhD)
Fayziyev Oybek Raximovich, iqtisodiyot fanlari bo‘yicha falsafa doktori (PhD), dotsent
Tuxtabayev Jamshid Sharafetdinovich, iqtisodiyot fanlari bo‘yicha falsafa doktori (PhD), dotsent
Xamidova Faridaxon Abdulkarim qizi, iqtisodiyot fanlari doktori, dotsent
Babayeva Zuhra Yuldashevna, mustaqil tadqiqotchi
Komilova Nilufar Karshiboyevna, Geografiya fanlari doktori, professori
Umirzoqov Ja’sur Artiqboy o‘g‘li, iqtisodiyot fanlari doktori (DSc), dotsent
Zebo Kuldasheva, iqtisodiyot fanlari doktori (DSc), dotsent
Ruziyev Baxtiyor Salimboyevich, katta o‘qituvchi (PhD)

Board of Experts:
Berkinov Bazarbay, Doctor of Economic Sciences (DSc), Professor
Pulatov Bakhtiyor Alimovich, Doctor of Technical Sciences (DSc), Professor
Aliyev Bekdavlat Aliyevich, Doctor of Philosophy (DSc), Professor
Isakov Janabay Yakubbayevich, Doctor of Economic Sciences (DSc), Professor
Rustamov Ilkhomiddin, Candidate of Economic Sciences, Associate Professor
Khakimov Ziyodulla Akhmadovich, Doctor of Economic Sciences, Associate Professor
Kamilova Iroda Khusniddinovna, Doctor of Philosophy (PhD) in Economics
Gafurov Doniyor Orifovich, Doctor of Philosophy (PhD) in Pedagogy
Fayziyev Oybek Rakhimovich, Doctor of Philosophy (PhD) in Economics, Associate Professor
Tukhtabayev Jamshid Sharafetdinovich, Doctor of Philosophy (PhD) in Economics, Associate Professor
Khamidova Faridakhon Abdulkarimovna, Doctor of Economic Sciences, Associate Professor
Babayeva Zuhra Yuldashevna, Independent Researcher
Komilova Nilufar Karshiboyevna, Doctor of Geographical Sciences, Professor
Umirzokov Jasur Artiqboy ugli, Doctor of Economic Sciences (DSc), Associate Professor
Zebo Kuldasheva, Doctor of Economic Sciences (DSc), Associate Professor
Ruziyev Baxtiyor Salimboyevich, Senior Lecturer (PhD)

08.00.01 Iqtisodiyot nazariyasi
08.00.02 Makroiqtisodiyot
08.00.03 Sanoat iqtisodiyoti
08.00.04 Qishloq xo‘jaligi iqtisodiyoti
08.00.05 Xizmat ko‘rsatish tarmoqlari iqtisodiyoti
08.00.06 Ekonometrika va statistika
08.00.07 Moliya, pul muomalasi va kredit
08.00.08 Buxgalteriya hisobi, iqtisodiy tahlil va audit
08.00.09 Jahon iqtisodiyoti
08.00.10 Demografiya. Mehnat iqtisodiyoti
08.00.11 Marketing
08.00.12 Mintaqaviy iqtisodiyot
08.00.13 Menejment
08.00.14 Iqtisodiyotda axborot tizimlari va texnologiyalari
08.00.15 Tadbirkorlik va kichik biznes iqtisodiyoti
08.00.16 Raqamli iqtisodiyot va xalqaro raqamli integratsiya
08.00.17 Turizm va mehmonxona faoliyati

Muassis: “Ma’rifat-print-media” MChJ
Hamkorlarimiz: Toshkent davlat iqtisodiyot universiteti, O‘zbekiston Respublikasi Bosh prokuraturasi huzuridagi Iqtisodiy jinoyatlarga qarshi kurashish departamenti

Jurnalning ilmiyligi:
““Yashil” iqtisodiyot va taraqqiyot” jurnali
O‘zbekiston Respublikasi Oliy ta’lim, fan va innovatsiyalar vazirligi huzuridagi Oliy attestatsiya komissiyasi rayosatining 2023-yil 1-apreldagi 336/3-sonli qarori bilan ro‘yxatdan o‘tkazilgan.

MUNDARIJA

XALQARO LOYIHALARDA RISKLARNI TAQSIMLAŞ VA SUĞURTALAŞ MEXANIZMLARI 30
Baxtiyorov Akbarjon Axror öğli
AXBOROT-KOMMUNIKATSIYA TEXNOLOGIYALARI ASOSIDA YUK AVTOTRANSPORTI KORXONALARINING UNUMSIZ XARAJATLARINI BAHOLAŞ KÖRSATKIÇLARI TIZIMI 35
Majidov Eldor Abduqahhor öğli
ÖZBEKISTONDA OILAVIY TADBIRKORLIKNING HOLATI VA BARQAROR RIVOJLANIŞ YÖNALIŞLARI: STATISTIK TAHLIL 41
Babajanov Xamdam Atabaeviç
M39 XALQARO AVTOMOBIL YÖLI BÖYIDA MOTELLARNI RIVOJLANTIRIŞNING HUDUDIY TURIZM VA XIZMATLAR SOHASI ÖSIŞIGA TA'SIRI 47
T.M. ŞAYMANOV
РИСК-ОРИЕНТИРОВАННЫЙ ИНСПЕКЦИОННЫЙ КОНТРОЛЬ В СИСТЕМЕ УПРАВЛЕНИЯ КАЧЕСТВОМ ТУРИСТСКИХ УСЛУГ: ПОДХОД ОЭСР И ВОЗМОЖНОСТИ ЕГО ПРИМЕНЕНИЯ В УЗБЕКИСТАНЕ 53
Адылова Диёра Улугбековна
KORXONALARDA LOGISTIK KONSENTRATSIYA VA TAQSIMOT (DISTRIBUSIYA) TIZIMLARINI INTEGRATSIYALAŞ STRATEGIYALARI 59
Akramjonov Diyorbek Azizbek oğli
Jumayev Islomiddin Ahmadjon oğli
МЕТОДОЛОГИЧЕСКИЕ ПОДХОДЫ К ВЫДЕЛЕНИЮ ГОРОДСКИХ АГЛОМЕРАЦИЙ УЗБЕКИСТАНА 65
Салимова Юлдуз Исаковна
ИСКУССТВЕННЫЙ ИНТЕЛЛЕКТ В БУХГАЛТЕРСКОМ УЧЁТЕ И АУДИТЕ УЗБЕКИСТАНА: ВОЗНИКНОВЕНИЕ И РАЗВИТИЕ 74
Ходжаева Муътабар Хамидулла кызы
QIŞLOQ XÖJALIGIDA MEHNAT UNUMDORLIGI YAQINLAŞUVINI PANEL MA'LUMOTLAR ASOSIDA EKONOMETRIK BAHOLAŞ 80
Abdikarimov Islombek Ibragimoviç
RAQAMLI IQTISODIYOT ŞAROITIDA KRIPTOVALYUTA BOZORINING RIVOJLANIŞ TENDENSIYALARI VA ISTIQBOLLARI 88
Erkinjonov Ozodbek Iqboljon öğli
ÖZBEKISTON HUDUDLARINING IQTISODIY RIVOJLANIŞIDAGI FARQLARNI STATISTIK TAHLIL QILIŞ 95
Şarifjonova Sabrina Anvarovna
THE IMPORTANCE OF FINANCIAL CONTROL IN THE USE OF STATE BUDGET FUNDS 99
Fayziyeva Nilufar Shuxrat qizi
KÖÇMAS MULKNI BOZOR QIYMATI ASOSIDA SOLIQQA TORTIŞ MEXANIZMINI TAKOMILLAŞTIRIŞ 103
Jöraeva Zahro Toşpulatovna
KIÇIK VA ÖRTA BIZNES SUBYEKTLARI MOLIYAVIY BARQARORLIGINI OŞIRIŞDA RAQAMLI KREDITLAŞ MEXANIZMLARINI TAKOMILLAŞTIRIŞ 109
Kurbanova Sitora Baxodirovna
AKSIYADORLIK JAMIYATLARI MOLIYAVIY BARQARORLIGINI TA'MINLAŞNING ADAPTIV MEXANIZMI 114
Abdulakimova Moxina

MUNDARIJA СОДЕРЖАНИЕ CONTENTS

MUNDARIJA СОДЕРЖАНИЕ CONTENTS

KORXONA IQTISODIY XAVFSIZLIGINI TA'MINLAŞDA INSON RESURSLARI VA TAŞKILIY SADOQATNING ÖRNI: KONSEPTUAL MODEL 121
Hasanov Abdulhay Qosimjon öğli
ÖZBEKISTON BANK TIZIMIDA MUAMMOLI KREDITLARNING DINAMIKASI TAHLILI 128
Maxkamov Xursanbek Maxmudoviç
FARĞONA VILOYATIDAGI IQTISODIY MEHANIZMINI TAHLIL QILIŞ VA SANOATNING HOZIRGI HOLATI 132
Temirxanova Mutabar Jurayevna
ЦИФРОВАЯ ТРАНСФОРМАЦИЯ БУХГАЛТЕРСКОГО УЧЁТА: ИНТЕГРАЦИЯ АВТОМАТИЗИРОВАННЫХ СИСТЕМ, ЭЛЕКТРОННОГО ДОКУМЕНТООБОРОТА И ОЦЕНКА ЦИФРОВОЙ ЗРЕЛОСТИ 136
Эргашев Худойназар Хабибуллаевич
Шодиёров Бахримурод
QAYTA TIKLANUVÇI ENERGETIKANI RIVOJLANTIRIŞDA DAVLAT-XUSUSIY ŞERIKLIK MEXANIZMINING SAMARADORLIGI (ÖZBEKISTON RESPUBLIKASI MISOLIDA) 142
Eşquvatova Pokiza Aslanqul qizi
СТРАТЕГИЧЕСКОЕ УПРАВЛЕНИЕ ИННОВАЦИОННЫМ ПОТЕНЦИАЛОМ МОЛОКОПЕРЕРАБАТЫВАЮЩИХ ПРЕДПРИЯТИЙ В КОНТЕКСТЕ ЗЕЛЁНОЙ ЭКОНОМИКИ 147
Узганбаева Дилноза Тохтасиновна
TEMIR YÖL TRANSPORTI KORXONALARIDA MOLIYAVIY NATIJALAR AUDITINI XALQARO STANDARTLAR ASOSIDA TAKOMILLAŞTIRIŞ 153
Misirov Xurşid Mamasobiroviç
ÖZBEKISTONDA ZIYORAT TURIZMINING RAQAMLI TRANSFORMATSIYASI: IMKONIYATLAR VA RIVOJLANIŞ YÖNALIŞLARI 162
Şaxriyorov Şohrux Sur'at öğli
MAMLAKATIMIZDA AGROKLASTER SIYOSATINI AMALGA OŞIRIŞNING ILMIY, NAZARIY VA AMALIY YÖNALIŞLARI 168
Ibragimov Nodir Nusriddinoviç
JISMONIY ŞAXSLAR DAROMADLARINI SOLIQQA TORTIŞ MEXANIZMINI TAKOMILLAŞTIRIŞ: FISKAL SAMARADORLIK VA IJTIMOIY ADOLATLILIK 173
Usmanova Muxlisa Sagdullayevna
Qahramonov Ramazon Kamol öğli
WATERGEMS VA EPANET DASTURIY MAJMUALARI YORDAMIDA MAGISTRAL SUV TARMOQLARIDAGI GIDRAVLIK YO'QOTISHLARNI RAQAMLI MODELLAŞTIRIŞ VA OPTIMALLAŞTIRIŞ 180
Parpiyev Sayfidin Fazliddinoviç
KIÇIK TADBIRKORLIK SUBYEKTLARIDA RISKLARNI IDENTIFIKATSIYALAŞ VA MONITORING QILIŞ TIZIMINI RIVOJLANTIRIŞ 189
Umarov Azizjon Azamjon oğli
UZOQ MUDDATLI AKTIVLAR AUDITI NATIJALARINI UMUMLAŞTIRIŞ VA RASMIYLAŞTIRIŞNI TAKOMILLAŞTIRIŞ 198
Bakayev Xurşid Maxmudoviç
TÖQIMAÇILIK KORXONALARIDA YAŞIL BIZNES MODELLARNI QÖLLAŞ SAMARADORLIGINI BAHOLAŞ 205
Yoqubova Maftuna Zuhriddin qizi
RAQAMLI MOLIYAVIY TEXNOLOGIYALARNI JORIY ETIŞ DARAJASI VA SAMARADORLIGI TAHLILI 210
Ibragimova Mohigul Komiljon qizi
DEBITORLIK QARZLARINI BOŞQARIŞDA XARIDORLARNING KREDIT RISKINI BAHOLAŞNING INTEGRATSIYALAŞGAN MODELI 215
Zaripova Nozima Abdujabbor qizi

MUNDARIJA СОДЕРЖАНИЕ CONTENTS

ЭКОНОМИЧЕСКИЕ МЕХАНИЗМЫ ПОВЫШЕНИЯ ПОКУПАТЕЛЬНОЙ СПОСОБНОСТИ ПОТРЕБИТЕЛЕЙ НА ОСНОВЕ ИНТЕГРАЦИИ МАРКЕТИНГА И МЕРЧАНДАЙЗИНГА В РОЗНИЧНОЙ ТОРГОВЛЕ 219
Маматкулова Шоира Джалоловна
ТРАНСФОРМАЦИЯ РЫНКА ТРУДА В УСЛОВИЯХ ЦИФРОВИЗАЦИИ: МИРОВЫЕ ТЕНДЕНЦИИ И ОПЫТ УЗБЕКИСТАНА 224
Динара Ташевна Гафарова
MAMLAKATDA LOGISTIKA SOHASINI TAŞKIL QILIŞNING IQTISODIY ASOSLARI VA RIVOJLANIŞ BOSQIÇLARI 230
Xöjayeva Nargiza Bekpulat qizi
TURISTIK XIZMATLARINI RAQAMLI TRANSFORMATSIYA QILIŞNI BOŞQARIŞNING TAŞKILIY-IQTISODIY MEXANIZMLARI 234
Tajieva Şaxnoza Mamarejabovna
O‘ZBEKISTONDA XIZMATLAR EKSPORTINING HOLATI VA RIVOJLANISH TENDENSIYALARI 239
Mardonov Baxodir Baxronovich
OILADA JISMONIY MADANIYATNI ŞAKLLANTIRIŞNING AHAMIYATI VA UNI AMALGA OŞIRIŞ MASALALARI ORQALI SOĞLIQNI SAQLAŞ IQTISODIYOTINI TAKOMILLAŞTIRIŞ MASALALARI 245
Abdilaxatov Zafar Abdigapiroviç
EKSPORT-IMPORT OPERATSIYALARINING HISOBI VA AUDITINING MAQSADI, VAZIFALARI HAMDA ULARNI TAKOMILLAŞTIRIŞ 250
Misirov Asliddin Mamasobiroviç
Kuçkorova Xalima Azamat qizi
Yöldoşeva Zarnigor Oybek qizi
SOTIŞ UÇUN MÖLJALLANGAN UZOQ MUDDATLI AKTIVLARNI TAN OLIŞ MEZONLARI 256
Niyatov Jahongir Abdugappor öğli
ГОСУДАРСТВЕННОЕ РЕГУЛИРОВАНИЕ И НЕОБХОДИМОСТЬ ВНЕДРЕНИЯ ЗЕЛЕНОЙ ЭКОНОМИКИ В УЗБЕКИСТАНЕ 261
Ойдин Давроновна Хамракулова
XORIJIY SAVDO HAMKORLARINI TANLAŞ VA BAHOLAŞ ORQALI EKSPORT FAOLIYATINI BOŞQARIŞNI TAKOMILLAŞTIRIŞ 265
Ibragimova Nilyufar Tairovna
RAQAMLI IQTISODIYOT VA SUN’IY INTELLEKT: TRANSFORMATSIYA JARAYONLARI VA YANGI IMKONIYATLAR 269
Tulyaganov Abdumalik Abdiraximoviç
ÖZBEKISTONDA KIÇIK VA ÖRTA BIZNES TARMOQ TUZILMASIDAGI SILJIŞLAR VA SUBYEKTLAR FAOLLIGINING HUDUDIY TAFOVUTLARINI STATISTIK BAHOLAŞ 274
Nazarov Nazar Ğulom öğli
IQTISODIYOTNING REAL SEKTORLARIDA SOLIQ SIYOSATINING TADBIRKORLIK FAOLIYATI VA KIÇIK BIZNES SUBYEKTLARIGA TA’SIRI 282
Rustamova Xurşidahon Şuxratjon qizi
RADIOALOQA VA TELEVIDENIYE KORXONALARIDA RAQAMLI TRANSFORMATSIYA ŞAROITIDA BOŞQARUV SAMARADORLIGI VA MOLIYAVIY BARQARORLIKNI OŞIRIŞ YÖLLARI 288
Xusanov Uluğbek Nishonoviç
MINTAQA IQTISODIYOTINI BARQAROR RIVOJLANTIRIŞDA MAHALLIY BYUDJET DAROMADLARIDAN SAMARALI FOYDALANIŞNING TAŞKILIY-IQTISODIY MEXANIZMLARI 293
Xudoyqulov Hamidjon Abdullayeviç
HUDUDLARNING TURISTIK-REKREATSION SALOHIYATINI BAHOLAŞ VA UNDAN FOYDALANIŞ SAMARADORLIGINI OŞIRIŞ YÖLLARI 298
Hasanov Samad Axatillayeviç
ВЛИЯНИЕ МЕЖДУНАРОДНЫХ ДЕНЕЖНЫХ ПЕРЕВОДОВ НА ВНЕШНЮЮ УСТОЙЧИВОСТЬ УЗБЕКИСТАНА 304
Нуриддинова Амалия Равшан кизи

MUNDARIJA СОДЕРЖАНИЕ CONTENTS

MEVA-SABZAVOTÇILIK KORXONALARI FAOLIYATINI BOŞQARIŞ MEXANIZMLARINI TAKOMILLAŞTIRIŞ 311
Ğafurov Rustam Abdirasuloviç
TALABLARNI ANIQLAŞ VA WBS IŞLAB ÇIQIŞNING LOYIHA BOŞQARUVIDAGI AHAMIYATI 316
Ğaniyev Baxtiyor Ibrohim oğli
Toğayev Salim Sobiroviç
UY XÖJALIKLARI QUYOŞ ELEKTR STANSIYALARINING IQTISODIY SAMARADORLIGINI SUBSIDIYA SIYOSATI NOANIQLIGI ŞAROITIDA STOXASTIK MODELLAŞTIRIŞ (FARĞONA VILOYATI MISOLIDA) 321
Abdurahimov Muhibilloh
SANOAT KORXONALARIDA TEXNOLOGIK OPERATSIYALARNING QÖŞIMÇA QIYMAT YARATIŞDAGI IŞTIROKINI BAHOLAŞ ASOSIDA TEJAMKOR IŞLAB ÇIQARIŞNI TAKOMILLAŞTIRIŞ 327
Yusupov Uluğbek Mamayusupoviç
ÖZBEKISTON QIŞLOQ XÖJALIGI MAHSULOTLARI EKSPORTINING RIVOJLANIŞ TENDENSIYALARI 333
Rustamova Iroda Baxramjanovna
SUĞURTA TALABINING NAFLILIK NAZARIYASINI VAQT VA INFLYATSIYA OMILLARI TA'SIRIDA TAHLIL QILIŞ 340
Nasretdinova Şaxnoza Saidakmalovna
A FIVE-GAP DIAGNOSTIC FRAMEWORK FOR YOUTH SKILLS MISMATCH IN UZBEKISTAN 346
Mukhsinjon Murodullaevich Kholmukhamedov
TRANSPORT-LOGISTIKA TIZIMINI RIVOJLANTIRIŞNING INTEGRATSIYALAŞGAN TAŞKILIY-IQTISODIY MEXANIZMI: KONSEPTUAL MODEL VA SINERGIYA SAMARASI 356
Agzamova Marguba Mirabdullayevna
HINDISTON IQTISODIY DIPLOMATIYASI XUSUSIYATLARI 362
Mustapova Hilolaxon Islamovna
RAHBARLIK USLUBLARINI TANLAŞ VA QÖLLAŞDA ZAMONAVIY BOŞQARUV YONDAŞUVLARIDAN FOYDALANIŞ 368
Ubaydullayev Lutfulla Xabibullayeviç
MAHSULOT IŞLAB ÇIQARIŞNI DIVERSIFIKATSIYALAŞNING IQTISODIY MOHIYATI, ŞAKLLARI VA TASNIFIY XUSUSIYATLARI 374
Rustambekova Feruza Rustambek qizi
JORIY AKTIVLAR AUDITINI TAKOMILLAŞTIRIŞDA RISKLARNI BAHOLAŞ, IÇKI NAZORAT, AUDITORLIK DALILLARI VA AUDITORLIK JAVOB ÇORALARI MODELI 379
Mavlanova Dilrabo O'ktamovna
KAMBAĞAL OILALARNING BARQAROR DAROMAD MANBALARINI ŞAKLLANTIRIŞDA MOLIYAVIY QÖLLAB-QUVVATLAŞ VOSITALARINI TAKOMILLAŞTIRIŞ 388
Uluğbek Erkinoviç Qurbanov
ESG AUDITIDA MIJOZ QABUL QILIŞ VA AUDIT MUNOSABATLARINI DAVOM ETTIRIŞ QARORLARINI QABUL QILIŞNING ÖZIGA XOS XUSUSIYATLARI 393
Sayfullayev Mexroj Sayfullayeviç

ESG AUDITIDA MIJOZ QABUL QILIŞ VA AUDIT MUNOSABATLARINI DAVOM ETTIRIŞ QARORLARINI QABUL QILIŞNING ÖZIGA XOS XUSUSIYATLARI

Sayfullayev Mexroj Sayfullayeviç
Toşkent davlat iqtisodiyot universiteti doktoranti

Annotatsiya. Mazkur maqolada barqaror rivojlaniş şaroitida ESG auditida mijoz qabul qiliş va audit munosabatlarini davom ettiriş qarorlarini qabul qilişga möljallangan tahdidlarni aniqlaş, baholaş va bartaraf etiş va ular böyiça taklif va tavsiyalar berib ötilgan.

Kalit sözlar: barqaror işonç, barqaror oqilona işonç, mijoz portfeli, tahdidlar, audit etikasi tamoyillari.

Abstract. This article identifies, assesses, and examines ways to mitigate threats associated with decisions on client acceptance and the continuance of audit engagements in ESG auditing within the context of sustainable development. It also provides proposals and recommendations for addressing these threats.

Keywords: sustainable assurance, sustainable reasonable assurance, client portfolio, threats, ethical principles of auditing.

Аннотация. В данной статье рассматриваются вопросы выявления, оценки и устранения угроз, связанных с принятием решений о приёме клиентов и продолжении аудиторских отношений в рамках ESG-аудита в условиях устойчивого развития. Также представлены предложения и рекомендации по устранению указанных угроз.

Ключевые слова: устойчивое обеспечение уверенности, устойчивое разумное обеспечение уверенности, портфель клиентов, угрозы, этические принципы аудита.

KIRIŞ

ESG konsepsiyasi öz mohiyatiga köra klassik “foydani maksimallaştiriş” nazariyasidan “barqaror qiymat yaratiş” yondaşuviga ötişni ifodalaydi. Ya’ni korxona qiymati nafaqat joriy moliyaviy natijalar, balki uning ekologik, ijtimoiy va boşqaruv qarorlarining uzoq muddatli oqibatlari orqali belgilanadi.

ESGni qabul qiliş korxonalarga xavfni kamaytirişga yordam beradi va şu bilan samaradorlik va uzoq muddatli qiymat yaratadi. ESG maqsadlarini belgilaş taşkilotlar uçun muhim, çunki bu ularning özgaruvçan biznes muhitining kelajakdagi talablariga javob berişga tayyorligini körsatadi.

ESGning iqtisodiy mazmuni şundan iboratki, u korxonaning moliyaviy natijalarini şakllantiruvçi nomoliyaviy omillarni iqtisodiy tahlil obyekti sifatida qaraydi. Uşbu omillar bevosita moliyaviy hisobotlarda aks etmasligi mumkin, biroq ular risklar darajasiga, kapital qiymatiga, investitsion jozibadorlikka, bozor barqarorligiga sezilarli ta’sir körsatadi.

ESG (Environmental, Social, Governance) auditi — bu taşkilotning ekologik, ijtimoiy va korporativ boşqaruv faoliyati töğrisidagi ma’lumotlarning işonçliligi, şaffofligi hamda barqaror rivojlaniş tamoyillariga mosligini baholaş jarayonidir. Mazkur jarayonda etika masalasi markaziy örin egallaydi, çunki ESG axborotlari köpinça moliyaviy bölmagan, subyektiv baholaşga asoslangan ma’lumotlardan iborat böladi.

MAVZUGA OID ADABIYOTLAR ŞARHI

Linda A. Spedding (2008) auditda etika masalasi böyiça quyidagiça ta’rif keltirib ötgan: “Etik audit taşkilot madaniyatini baholaş orqali risklarni aniqlaşning samarali vositasidir”.

Steven M. Mintz (2011)ning fikriga köra, “Auditor mustaqilligi — bu nafaqat taşqi holat, balki auditorning içki axloqiy pozitsiyasidir”.

Alvin A. Arens, Randal J. Elder, Mark S. Beasley (2014) öz asarlarida quyidagiça töxtalib ötgan: “Auditorlarning asosiy majburiyati mijoz oldidagi emas, balki jamiyat oldidagi mas’uliyatni bajarişdan iborat”.

William F. Messier Jr.ning fikriga köra, “Audit sifati auditorning halolligi, obyektivligi va professional skeptitsizmi bilan bevosita boğliq”.

TADQIQOT METODOLOGIYASI

Tadqiqotda induksiya, deduksiya, tizimli va qiyosiy tahlil, guruhlaş, eksperiment, adaptiv usullar, integratsion yondaşuvlar, xalqaro tajribalar tahlili va aprobatsiyasidan foydalanildi.

TAHLIL VA NATIJALAR

Biz bilamizki, auditorlik xizmatlari tarkibida audit xizmati bilan bir qatorda körib çiqiş xizmati ham mavjud bölib, mazkur xizmat turi audit tekşiruvi natijasida şakllanadigan oqilona işonçga nisbatan pastroq bölgan çeklangan işonçni ta’minlaydi.

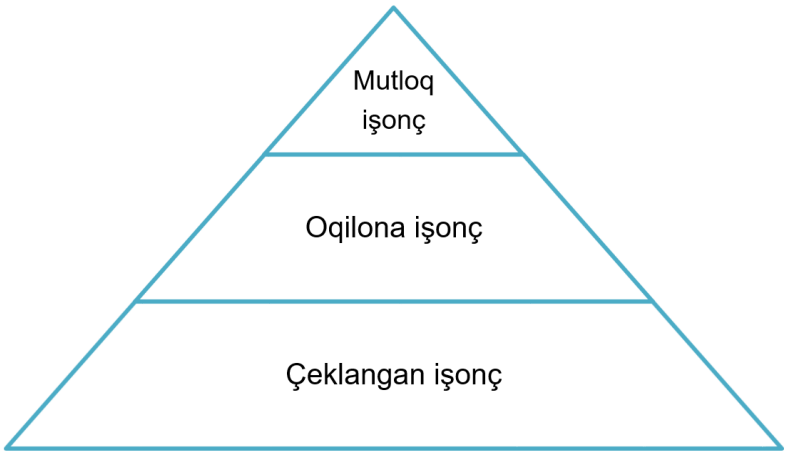

1-rasm. İşonç turlari ierarxiyasi [1]

Yuqoridagilardan kelib çiqqan holda şunday xulosa qilişimiz mumkin böladiki, auditor mijoz korxona tomonidan kelib tuşgan taklifdan kelib çiqqan holda işonç bildiriş xizmati turi va maqsadini töğri belgilab olişi va mazkur maqsaddan kelib çiqqan holda mijoz korxona faoliyati bilan dastlabki tanişuvni amalga oşirmoği lozim böladi.

ESG auditi natijalari asosida bildiriladigan işonç turi “barqaror işonç” deb nomlanib, bu esa yuqorida ta’kidlab ötilgan an’anaviy işonç turlaridan birmunça farq qiladi.

An’anaviy işonç turlari odatda tekşirilgan moliyaviy hisobot va undagi körsatkiçlarning barça muhim jihatlari böyiça töğri, standartlar asosida tayyorlanganligini körsatib ötadi.

Barqaror işonç esa mustaqil ekspert yoki auditor tomonidan mijoz korxonaning barqaror rivojlaniş bilan boğliq bölgan ma’lumotlarining işonçliligiga xolisona tarzda bildirilgan işonçga aytiladi. Odatda barqaror işonç mijoz korxonaning barqaror rivojlanişga ta’sir körsatuvçi hisobotlariga nisbatan qöllaniladi. Barqaror işonç ham ikki turga bölinadi. Bular:

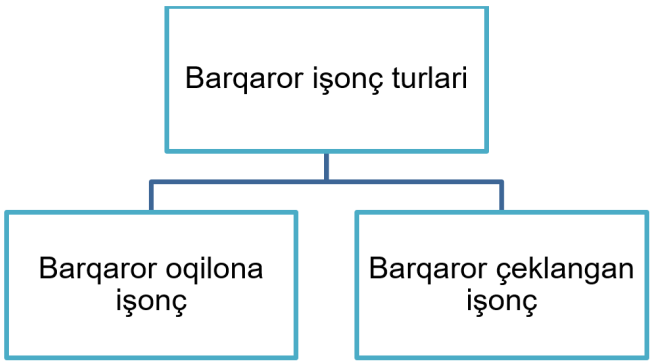

2-rasm. Barqaror işonç turlari[2]

1 Muallif tomonidan işlab çiqilgan.
2 Muallif tomonidan tizimlaştirilgan.

Barqaror oqilona işonç — bu yuqori darajadagi işonç turi bölib, auditor mazkur işonç turini bildirişda yetarli va mos dalillarga ega bölişi talab etiladi.

Barqaror çeklangan işonç esa örtaça darajadagi işonç turi bölib, mazkur turdagi işonçni bildirişda auditor asosan tahliliy tekşiruvlarga tayanadi.

Barqaror işonç konsepsiyasiga “Tarixiy ma’lumotlar böyiça audit va körib çiqiş böyiça işonç xizmatlari” nomli 3000-sonli xalqaro audit topşiriq xizmati standartida quyidagi ta’rif keltirib ötilgan: “Barqarorlik — barqarorlik böyiça majburiyat korxonaning barqarorlik samaradorligi töğrisida rahbariyat yoki rahbariyat eksperti (ölçovçi yoki baholovçi) tomonidan tayyorlangan hisobot böyiça işonçni olişni öz içiga oladi”.[3]

“Barqarorlik bilan boğliq moliyaviy ma’lumotni oşkor qiliş uçun umumiy talablar” nomli moliyaviy hisobotning xalqaro standartining maqsadi: “Korxona va taşkilotlar tomonidan barqarorlik bilan boğliq risklar va imkoniyatlar töğrisidagi ma’lumotlarni oşkor qilişni talab qilişdan iborat bölib, u korxonani resurslar bilan ta’minlaş böyiça qarorlar qabul qilişda umumiy maqsadli moliyaviy hisobotlarning asosiy foydalanuvçilari uçun foydali ma’lumotlar taqdim qilişdan iborat”.[4]

“Uşbu standart korxonadan barqarorlik bilan boğliq barça risklar va qisqa, örta yoki uzoq muddatli istiqbolda korxonaning pul oqimlariga, moliyalaştiriş manbalariga yoki kapital qiymatiga ta’sir qilişi mumkin bölgan imkoniyatlar töğrisidagi ma’lumotlarni oşkor qilişni talab qiladi. Uşbu standart maqsadlari uçun uşbu risklar va imkoniyatlar birgalikda «barqarorlik bilan boğliq xavflar va korxona istiqbollariga ta’sir qilişi mumkin bölgan imkoniyatlar» deb nomlanadi”.[5]

Xulosa sifatida şuni ta’kidlab ötişimiz mumkin böladiki, S1-sonli moliyaviy hisobning xalqaro standartlari barqaror rivojlanişga ta’sir qiluvçi ma’lumotlarni oşkor qiliş talablarini belgilaydi va barqaror işonç beriş uçun audit obyektini yaratişga xizmat qiladi.

Mijoz korxona faoliyati bilan dastlabki tanişuv qisqaça korxona faoliyatini örganiş işlaridan boşlanadi, biroq ESG auditida dastlabki tanişuv jarayonlari boşqa audit jarayonlaridagi dastlabki tanişuvdan birmunça murakkabligi bilan farqlanadi.

ESG auditida dastlabki tanişuv jarayoni uçta yönalişda, ya’ni ekologik, ijtimoiy va boşqaruv yönalişlarida amalga oşirilişi lozim böladi.

Ekologik yönaliş bu audit jarayonlari uçun texnik yönaliş hisoblanib, avvalambor, audit jamoasi tarkibida mazkur tekşiruvni amalga oşira oladigan yetuk va tajribali mutaxassis bölmoği maqsadga muvofiq böladi.

Mutaxassislar tomonidan ekologik jarayonlar bilan tanişuvda quyidagilarga alohida e’tibor qaratiş lozim böladi:

- Korxona va taşkilotlarning faoliyati va ekologik muhitga ta’sirini baholaş;
- Korxona va taşkilotlarning ekologiyaga oid qonun hujjatlariga rioya etiliş ahvolini örganiş;
- Korxona va taşkilotlar tomonidan tayyorlanadigan ekologik hisobotlarni tayyorlaş va ularni topşiriş jarayonlari bilan tanişiş;
- Korxona va taşkilotlar tomonidan ekologik muammolarni keltirib çiqariş va hisobotlarda notöğri aks ettiriş holatlari bilan boğliq xavflarni aniqlaş va mazkur xavflarning aniqlanmaslik holatini maqbul darajaga tuşiriş imkoniyatini aniqlaş;
- Ekologik masalalarning korxona va taşkilotlarning barqaror rivojlanişiga ta’sirini baholaş va boşqalar.

Dastlabki tanişuv jarayonini mazkur yönalişlarda olib boriş korxona faoliyati bilan yaqindan tanişişga hamda ötkaziladigan audit jarayonini töğri taşkil etişga xizmat qiladi.

ESG auditida ekologik masalalar bilan bir qatorda ijtimoiy masalalar ham muhim öringa ega bölib, ijtimoiy masalalar sifatida korxona va taşkilotlardagi işçi va xodimlar, ularga yaratilgan mehnat şaroiti, unga oid qonunçilik hujjatlariga rioya qiliniş ahvoli hamda barqaror rivojlanişga ta’sirini baholaş yuzasidan xulosa şakllantirişdan iborat.

Ijtimoiy masalalar bilan dastlabki tanişuv jarayonini quyidagi yönalişlarda, ya’ni:

- korxona va taşkilotlarda yaratilgan mehnat şaroiti va ularning qonunçilikka qançalik mos keliş ahvolini örganiş;
- iş beruvçi tomonidan mehnat qonunçiligiga rioya qilinişi böyiça içki nazorat tizimi va uning holatini baholaş;
- mehnat qonunçiligi va boşqa normativ-huquqiy hujjatlarga zid ravişda işdan böşatiş va boşqa mehnat munosabatlarini amalga oşiriş xavfini aniqlaş va baholaş;
- ijtimoiy masalalar böyiça tayyorlanadigan hisobotlar va ulardagi notöğri aks ettiriş bilan boğliq risklarni aniqlaş;
- ijtimoiy masalalarning barqaror rivojlanişga ta’sirini baholaş kabi yönalişlarda amalga oşiriş maqsadga muvofiq hisoblanadi.

3 “Tarixiy ma’lumotlar böyiça audit va körib çiqiş böyiça işonç xizmatlari” nomli 3000-sonli xalqaro audit topşiriq xizmati standarti.
4 “Barqarorlik bilan bog‘liq moliyaviy ma’lumotni oşkor qiliş uçun umumiy talablar” nomli moliyaviy hisobning xalqaro standarti.
5 “Barqarorlik bilan bog‘liq moliyaviy ma’lumotni oşkor qiliş uçun umumiy talablar” nomli moliyaviy hisobning xalqaro standarti.

Boşqaruv tuşunçasi bu keng tuşunça bölib, ESG auditida öziga xos xususiyatga ega bölgan yönalişlardan biri hisoblanadi.

Mazkur yönalişda korxona va taşkilotlarning boşqariş holati, resurslardan samarali tarzda foydalaniş ahvoli hamda tayyorlanadigan moliyaviy hisobotlarning haqqoniyligi va şaffofligiga baho beriladi.

Korxona va taşkilotlarning boşqaruv holati bilan dastlabki tanişuvni amalga oşirişning öziga xos xususiyatlari quyidagilardan iborat:

korxona va taşkilotlarda boşqaruvning şaffofligini, içki nazorat tizimining töğri yölga qöyilganlik ahvolini aniqlaş;

- resurslardan samarali foydalaniş ahvoli bilan tanişiş;
- moliyaviy hisobotlar va ularni topşiriş jarayonlari bilan tanişiş;
- moliyaviy hisobotlardagi muhim xatoliklar xavfi va ularni maqbul darajaga tuşiriş yöllarini aniqlaş;
- boşqaruv masalalarining barqaror rivojlanişga ta'sirini baholaş kabi yönalişlarda amalga oşiriş maqsadga muvofiq hisoblanadi.

Şuningdek, auditor korxona bilan dastlabki tanişuv jarayonlarini amalga oşirişdan taşqari, mazkur korxonani audit qila oliş yoki qila olmaslik darajasini töğri baholaşi lozim böladi.

Bunda dastlab auditor mijoz korxonani qabul qiliş jarayonining etika kodeksiga muvofiqligini körib çiqişi maqsadga muvofiq böladi. Biz bilamizki, etika kodeksi auditorga mijoz korxonani tekşirişda bir qança yönalişlar bilan bir qatorda çeklovlar ham örnatib qöygan.

ESG auditida ham auditor boşqa auditorlik tekşiruvlaridagi etika tamoyillariga va boşqa qoidalarga sözsiz amal qilişi lozim. ESG auditida auditor amal qilişi lozim bölgan tamoyillar qatoriga quyida keltirib ötilgan tamoyillarni kiritişimiz mumkin böladi.

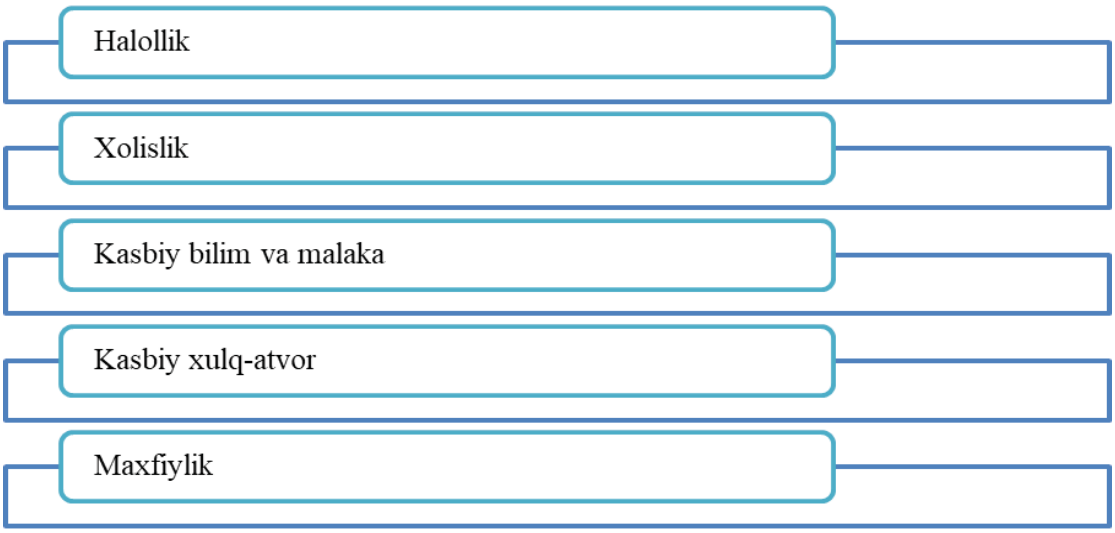

3-rasm. ESG auditida qöllaniladigan tamoyillar[6]

Yuqorida qayd etib ötilgan tamoyillar barça audit jarayonlari uçun qöllanilişi bilan bir qatorda, ESG auditida ham qöllaniladi. Auditor mazkur tamoyillarga amal qilişi bilan bir qatorda, ESG auditi jarayonida auditor uçraşişi mumkin bölgan bir qança tahdidlar ham yuzaga kelişi mumkin.

Auditor auditni rejalaştirişdan oldin mazkur tahdidlar va ularning ta'sir darajasini baholamoği lozim böladi.

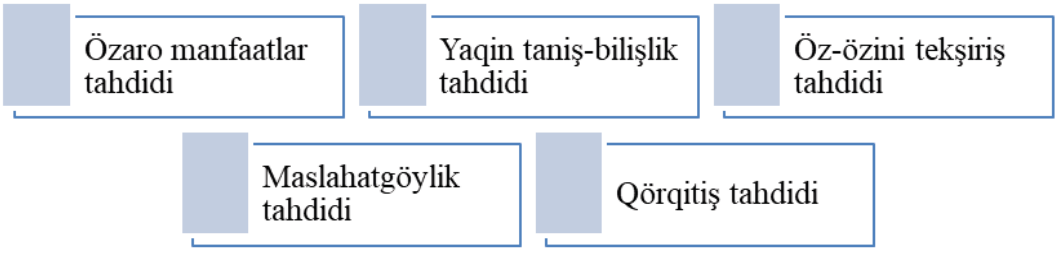

4-rasm. Tahdidlar va ularning turkumlanişi[7]

6 Muallif tomonidan mazkur şaklga keltirilgan.
7 Muallif tomonidan mazkur şaklga keltirilgan.

ESG auditida auditor mazkur tahdidlar va ularning xavflilik darajasini aniqlaşi va şundan söng keyingi auditorlik harakatlariga ötişi lozim böladi. Quyida keltirib ötilgan rasmda tahdidlar yuzasidan auditorning tartib-taomillari keltirib ötilgan.

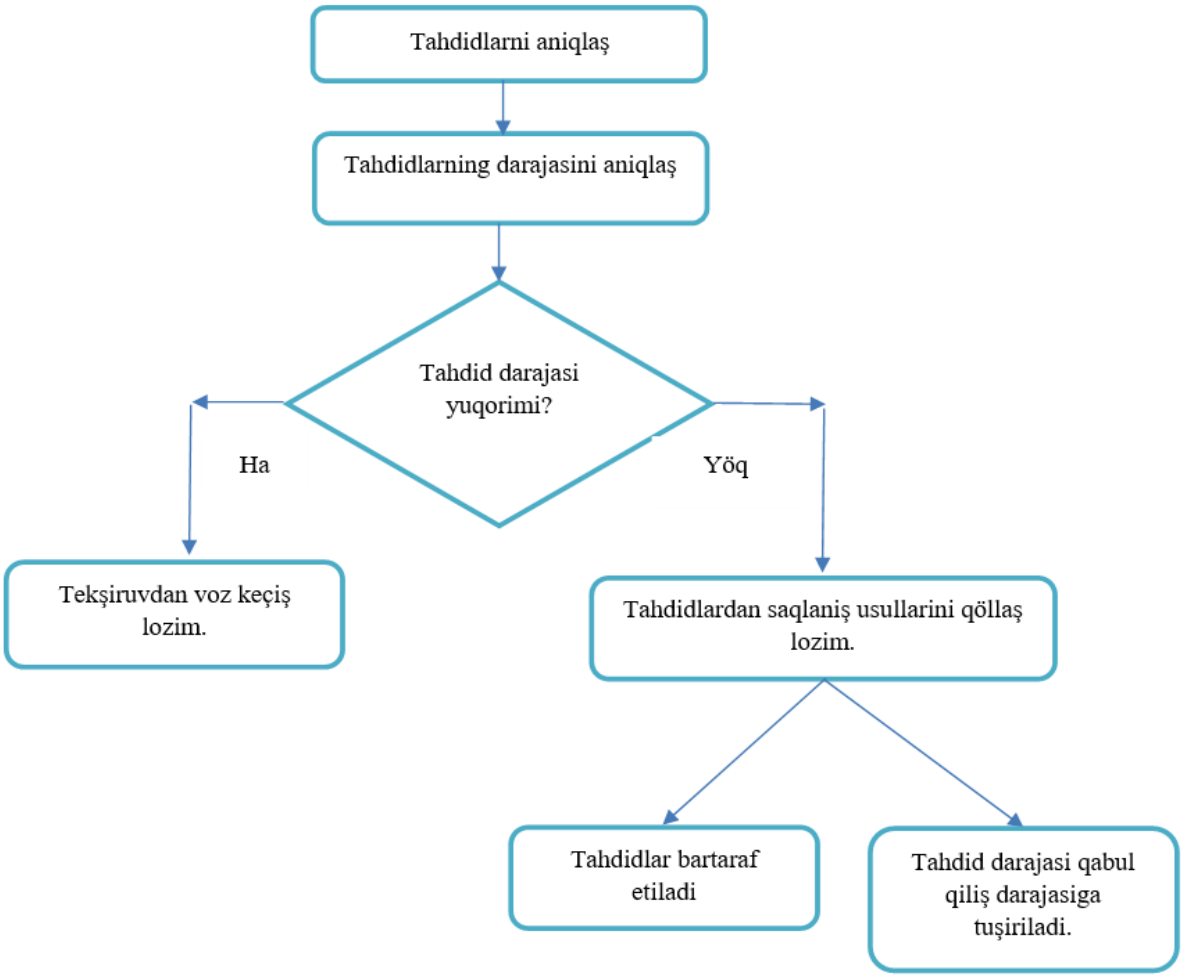

5-rasm. ESG auditida yuzaga keladigan tahdidlar va ularni bartaraf etiş algoritmi [8]

Mazkur algoritm orqali ESG auditida yuzaga keladigan tahdidlar va tahdidlardan saqlaniş böyiça auditorning harakatlari va munosabatlari keltirib ötilgan bölib, olib borilgan tadqiqot işlari şuni körsatadiki, mazkur algoritmni qöllaş orqali auditorlik taşkilotining mijozlar portfeli barqarorligini 15-20 foizga oşiriş imkoniyati yuzaga keladi.

ESG auditi auditordan nafaqat buxgalteriya va auditga oid bilimlarni, balki texnik bilimlarni ham talab etadi. Şu sababdan auditor ötkaziladigan ESG auditida ekspertlarni yollaş va ularning işlaridan foydalaniş jarayonlarida yuzaga keladigan tahdidlardan ham bevosita xabardor bölişi va mazkur tahdidlardan saqlaniş yöllarini qöllaşi lozim böladi.

XULOSA VA TAKLIFLAR

Xulosa örnida şuni alohida ta'kidlaş lozimki, ESG auditining töliq xolisona va işonçli bölişi köp jihatdan audit topşiriğini oliş va undagi tahdidlar darajasini töğri baholaşga boğliq hisoblanadi.

Tahdidlarni töğri, xolisona baholaş, avvalambor, yuqorida qayd etib ötilgan auditorlik xizmati etika qoidalari va tamoyillariga boğliqdir. Etika qoidalarini töğri qöllaş, ularni auditor jamoasiga singdirib boriş köp jihatdan auditorlik taşkiloti rahbariga, u tomonidan amalga oşiriladigan içki sifat nazoratiga boğliq hisoblanadi.

Şu maqsaddan kelib çiqqan holda xulosa qiladigan bölsak, auditorlik taşkiloti rahbari öz qöl ostidagi xodimlarining professional etikasini oşirişi va xodimlar orasida xolislik, halollik immunitetini şakllantirişi lozim böladi.

8 Muallif tomonidan işlab çiqilgan.

FOYDALANILGAN ADABIYOTLAR RÖYXATI

1. Messier, W. F., Glover, S. M., & Prawitt, D. F. Auditing & Assurance Services: A Systematic Approach. McGraw-Hill Education, 2017.
2. Arens, A. A., Elder, R. J., & Beasley, M. S. Auditing and Assurance Services: An Integrated Approach. 15th ed. Pearson Education, 2014.
3. Spedding L., Ethics Audit and Risk Management, 2008.
4. Mintz, S. M., & Morris, R. E. Ethical Obligations and Decision Making in Accounting: Text and Cases. McGraw-Hill/Irwin, 2011.



IQTISODIYOT&TARAQQIYOT

Ijtimoiy, iqtisodiy, texnologik, ilmiy, ommabop jurnal

Ingliz tili muharriri: Feruz HAKIMOV

Musahhih: Zokir ALIBEKOV

Sahifalovchi va dizayner: Hasan MAQSUDOV

2026. № 11/1

© Materiallar ko‘chirib bosilganda ““Yashil” iqtisodiyot va taraqqiyot” jurnali manba sifatida ko‘rsatilishi shart. Jurnalda bosilgan material va reklamalardagi dalillarning aniqligiga mualliflar ma’sul. Tahririyat fikri har vaqt ham mualliflar fikriga mos kelamasligi mumkin. Tahririyatga yuborilgan materiallar qaytarilmaydi.

Mazkur jurnalda maqolalar chop etish uchun quyidagi havolalarga
maqola, reklama, hikoya va boshqa ijodiy materiallar yuborishingiz mumkin.
Materiallar va reklamalar pullik asosda chop etiladi.
El.Pochta: sq143235@gmail.com
Bot: @iqtisodiyot_77
Tel.: 93 718 40 07

Jurnalga istalgan payt quyidagi rekvizitlar orqali obuna bo‘lishingiz mumkin. Obuna bo‘lgach, @iqtisodiyot_77 telegram sahifamizga to‘lov haqidagi ma’lumotni skrinshot yoki foto shaklida jo‘natishingizni so‘raymiz. Shu asosda har oygi jurnal yangi sonini manzilingizga jo‘natamiz.

““Yashil” iqtisodiyot va taraqqiyot” jurnali 03.11.2022-yildan
O‘zbekiston Respublikasi Prezidenti Adminstratsiyasi huzuridagi
Axborot va ommaviy kommunikatsiyalar agentligi tomonidan
№566955 reyestr raqami tartibi bo‘yicha ro‘yxatdan o‘tkazilgan.
Litsenziya raqami: №046523. PNFL: 30407832680027

Manzilimiz: Toshkent shahar, Mirzo Ulug‘bek tumani
Kumushkon ko‘chasi, 26-uy.

Jurnal sayti: https://yashil-iqtisodiyot-taraqqiyot.uz